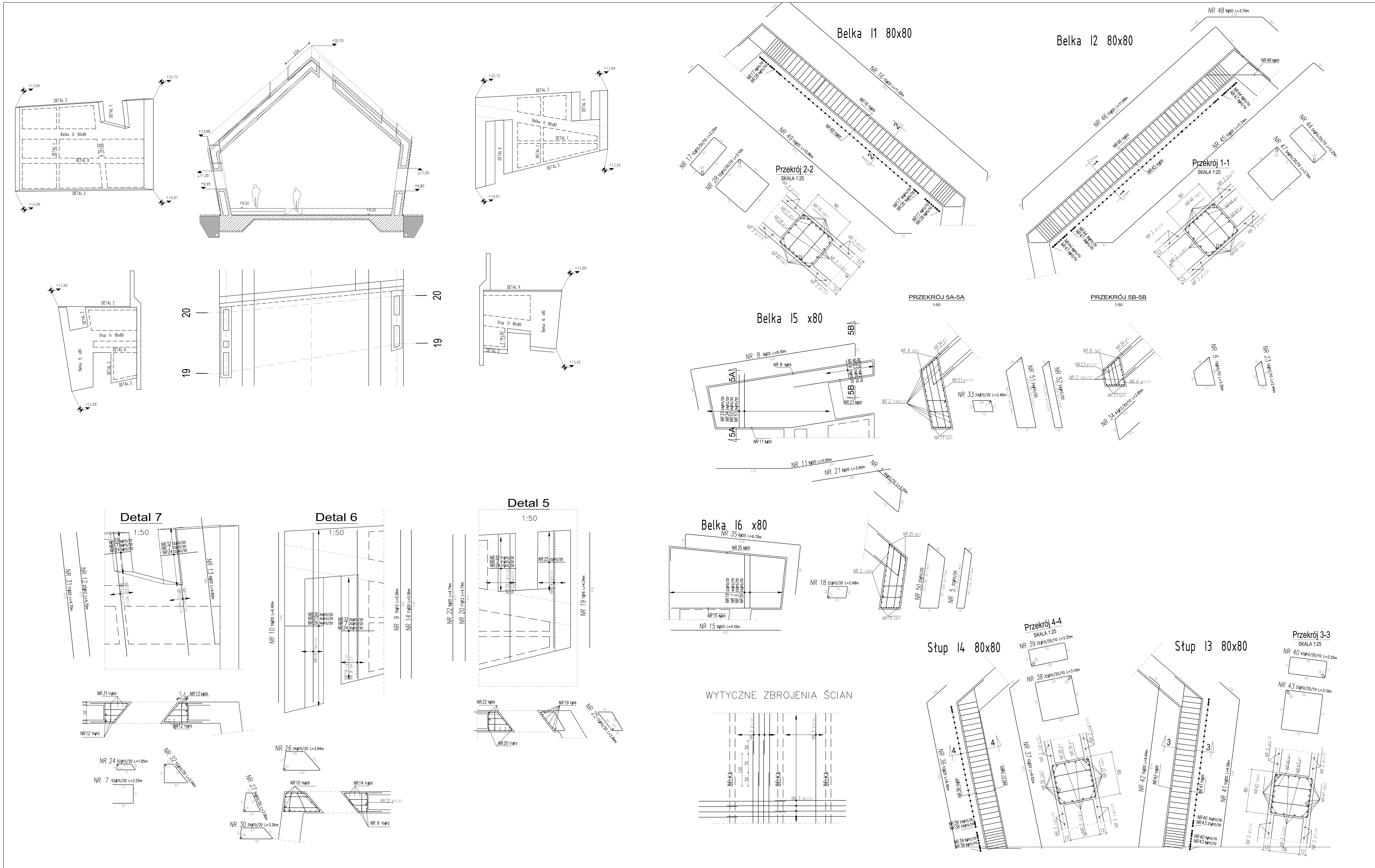

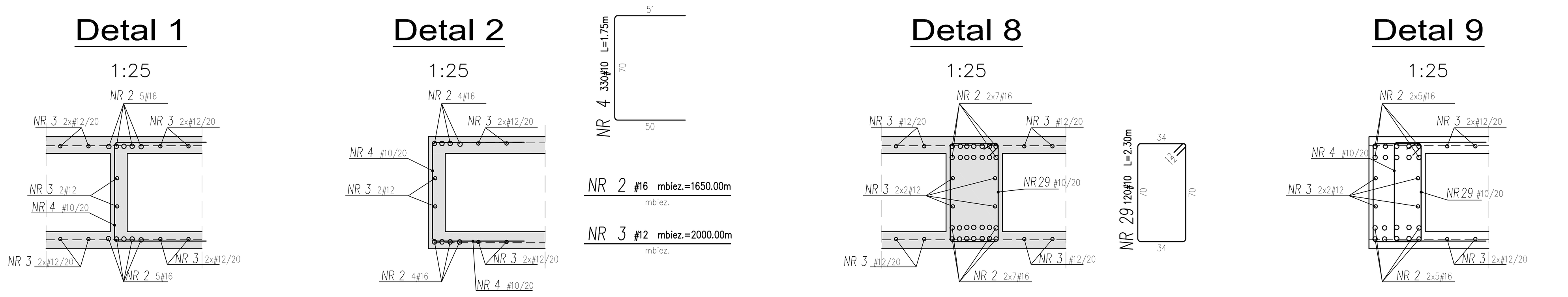

Wykaz stali

POZ.	#[mm]	Szt.	L[m]	10	12	16	20	25	UWAGI...
1	12	44	3.20		140.89				patrz rysunek
2	16	1	mb= 1650.00			1650.00			mb
3	12	1	mb= 2000.00		2000.00				mb
4	10	330	L= 1.75	577.50					patrz rysunek
5	10	22	L= 5.22	114.84					patrz rysunek
6	10	19	3.30	62.74					patrz rysunek
7	10	52	2.25	117.21					patrz rysunek
8	25	8	8.30					66.42	patrz rysunek
9	12	10	5.56		55.63				pret prosty
10	20	19	6.40				121.52		pret prosty
11	20	8	5.90				47.21		patrz rysunek
12	12	25	4.70		117.50				pret prosty
13	20	6	4.80				28.80		pret prosty
14	20	11	5.56				61.19		pret prosty
15	20	8	4.10				32.80		pret prosty
16	20	10	11.30				113.03		patrz rysunek
17	10	52	2.25	117.00					patrz rysunek
18	10	22	2.48	54.54					patrz rysunek
19	16	7	4.34			30.38			pret prosty
20	12	17	4.74		80.58				pret prosty
21	20	8	3.00				24.00		pret prosty
22	20	9	4.74				42.66		pret prosty
23	10	19	2.44	46.38					patrz rysunek
24	10	52	1.95	101.19					patrz rysunek
25	10	12	2.84	34.10					patrz rysunek
26	10	34	3.94	134.10					patrz rysunek
27	10	34	2.56	86.94					patrz rysunek
28	10	52	3.10	161.41					patrz rysunek
29	10	120	L= 2.30	276.48					patrz rysunek
30	10	34	3.26	110.84					patrz rysunek
31	20	11	4.70				51.70		pret prosty
32	10	52	3.04	158.08					patrz rysunek
33	10	24	2.46	59.02					patrz rysunek
34	12	43	2.85		122.38				patrz rysunek
35	25	8	6.70					53.58	patrz rysunek
36	20	10	6.56				65.64		patrz rysunek
37	20	10	6.62				66.23		patrz rysunek
38	10	32	3.10	99.33					patrz rysunek
39	10	32	2.25	72.00					patrz rysunek
40	10	43	2.25	96.75					patrz rysunek
41	20	10	6.58				65.80		patrz rysunek
42	20	10	6.64				66.42		patrz rysunek
43	10	33	3.10	102.43					patrz rysunek
44	10	54	2.25	121.50					patrz rysunek
45	20	10	11.24				112.38		patrz rysunek
46	20	10	11.68				116.80		patrz rysunek
47	10	54	3.10	167.62					patrz rysunek
48	20	8	3.70				29.58		patrz rysunek
49	20	10	10.86				108.63		patrz rysunek
50	10	22	L= 6.40	140.80					patrz rysunek
51	10	24	L= 6.58	157.92					patrz rysunek
52	10	24	L= 5.40	129.60					patrz rysunek
			[m]	3300.30	2516.98	1680.38	1154.40	120.01	suma dlugosci
			[kg/m]	0.617	0.888	1.58	2.47	3.85	ciezar jedn.
			[kg]	2036.29	2235.07	2655.00	2851.37	462.03	ciezar sum.
			[kg]			10239.76			ciezar calk.

BETON : C30/37 (B37)
BETON : klasa ekspozycji XF4
STAL: Rb500W lub B500SP EPSTAL
Otulina 5,0cm zew oraz 3,0cm wew

Dopuszcza sie wykonanie otworów maksymalnie o średnicy 20cm bądź bokach max 20x20cm w ilości 1szt/1m2 powierzchni ściany (a jednocześnie nie więcej niż 4szt/10m2 powierzchni) bez konieczności powiadamiania konstruktora, pod warunkiem że NIE są one zlokalizowane w strefie podporowej. Przypadki nie spełniające kryteriów należy konsultować z konstruktorem.

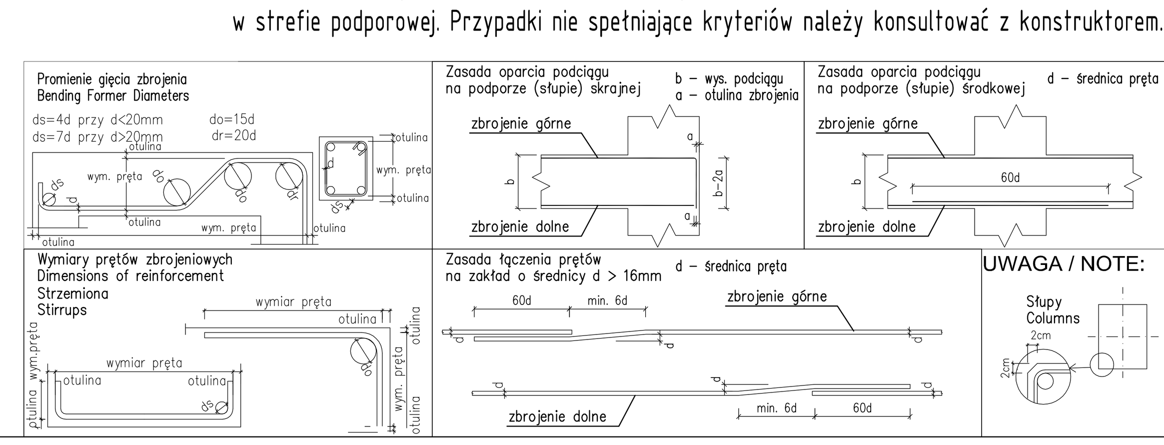

TEMAT:
MAUZOLEUM MARTYROLOGII WSI POLSKICH WRAZ Z ZAGOSPODAROWANIEM TERENU

LOKALIZACJA:
MICHNIÓW
DZIAŁKI NR EW: 297,298,299,300,301,302

INWESTOR:
MUZEUM WSI KIELECKIEJ
UL. JANA PAWŁA II 6
25-025 KIELCE

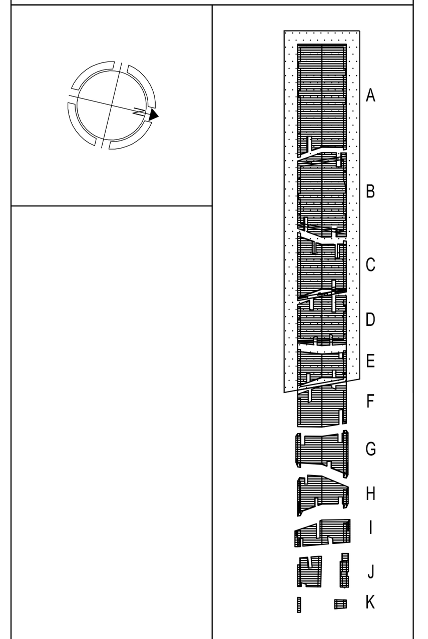

GENERALNY PROJEKTANT:
NIZIO DESIGN INTERNATIONAL
MIROSŁAW NIZIO
UL. INŻYNIERSKA 3 / 4
03-410 WARSZAWA

KONSTRUKCJA:
KOC PROJEKT
zbyszek_koc@koc-projekt.com.pl 05-091 Ząbki, ul. Sikorskiego 53a
tel. (22) 211 14 61 kom. 504 035 586

PROJEKTANCI:	PODPIS:
inż. Zbigniew Koc upr. nr MAZ/0129/PWOK/06	
ZESPÓŁ PROJEKTOWY:	
inż. Justyna Polczyńska	
inż. Jarosław Korczak	
SPRAWDZAJĄCY:	
mgr inż. Cezary Koc upr. nr MAZ/0134/PWOK/06	

FAZA PROJEKTU:
PROJEKT BUDOWLANO-WYKONAWCZY

TREŚĆ RYSUNKU:
Zbrojenie ścian w bud I

SKALA:			DATA:	
1:100 1:50 1:25			31-07-2009	
TEMAT:	BRANŻA:	GRUPA:	NR RYS.:	REWIZJA:
MWP	K	01	40	02